VELUX®

# ISD 100100

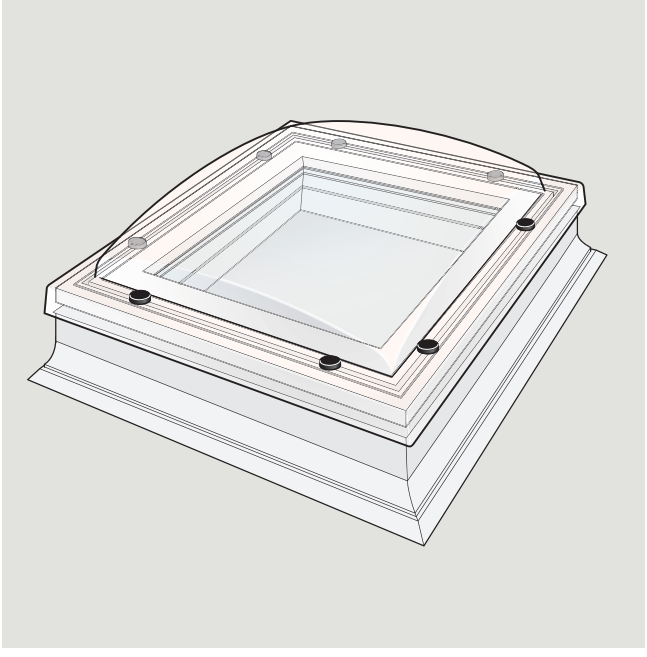

VAS 454625-2020-01

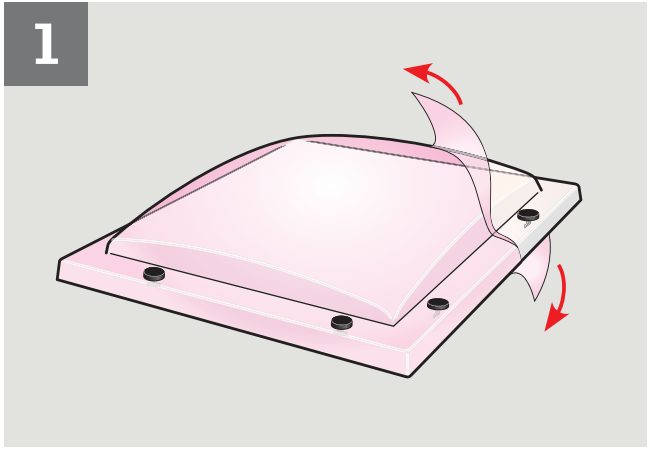
1

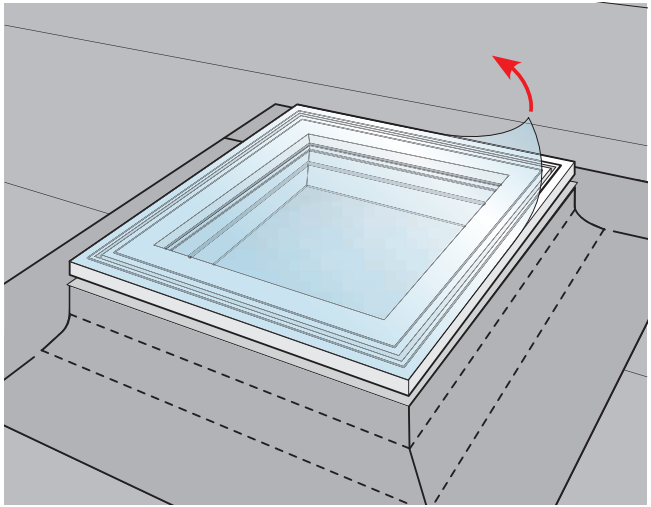

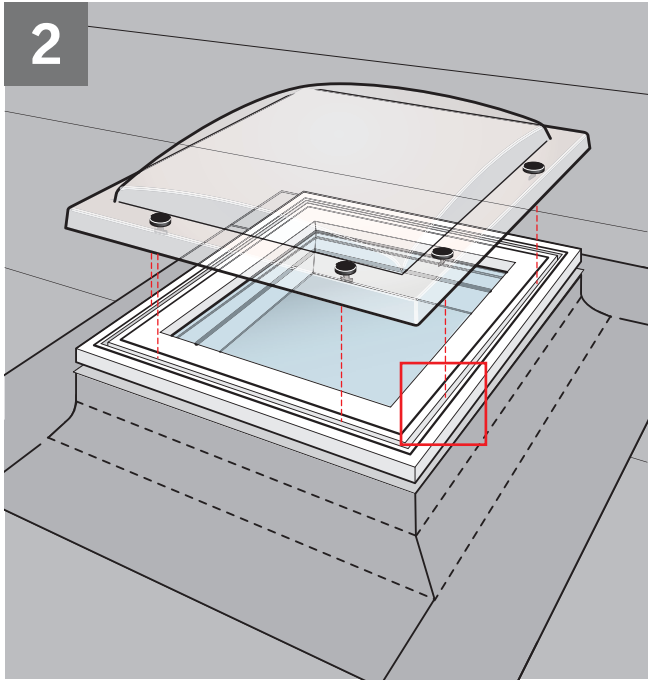
2

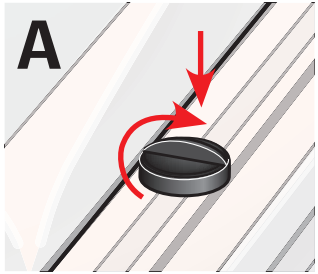
A

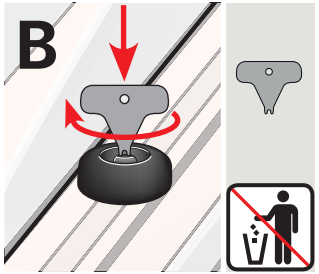
B

**AR:** **VELUX Argentina S.A.**
348 4 639944

**AT:** **VELUX Österreich GmbH**
02245/32 3 50

**AU:** **VELUX Australia Pty. Ltd.**
1300 859 856

**BA:** **VELUX Bosna i Hercegovina d.o.o.**
033/626 493, 626 494

**BE:** **VELUX Belgium**
(010) 42.09.09

**BG:** **ВЕЛУКС България ЕООД**
02/955 99 30

**BY:** **Унитарное предприятие**
"ВЕЛЮКС Мансардные Окна"
(017) 329 20 89

**CA:** **VELUX Canada Inc.**
1 800 88-VELUX (888-3589)

**CH:** **VELUX Schweiz AG**
062 289 44 45

**CL:** **VELUX Chile SpA**
2 953 6789

**CN:** **VELUX (CHINA) CO. LTD.**
0316-607 27 27

**CZ:** **VELUX Česká republika, s.r.o.**
531 015 511

**DE:** **VELUX Deutschland GmbH**
040 / 54 70 70

**DK:** **VELUX Danmark A/S**
45 16 45 16

**EE:** **VELUX Eesti OÜ**
621 7790

**ES:** **VELUX Spain, S.A.U.**
91 509 71 00

**FI:** **VELUX Suomi Oy**
0207 290 800

**FR:** **VELUX France**
0806 80 15 15
Service gratuit + prix appel

**GB:** **VELUX Company Ltd.**
01592 778 225

**HR:** **VELUX Hrvatska d.o.o.**
01/5555 444

**HU:** **VELUX Magyarország Kft.**
(06/1) 436-0601

**IE:** **VELUX Company Ltd.**
01 848 8775

**IT:** **VELUX Italia s.p.a.**
045/6173666

**JP:** **VELUX-Japan Ltd.**
0570-00-8141

**KR:** **VELUX International (VELUX A/S)**
+45 7632 9240

**LT:** **VELUX Lietuva, UAB**
(85) 270 91 01

**LV:** **VELUX Latvia SIA**
67 27 77 33

**NL:** **VELUX Nederland B.V.**
030 - 6 629 629

**NO:** **VELUX Norge AS**
22 51 06 00

**NZ:** **VELUX New Zealand Ltd.**
0800 650 445

**PL:** **VELUX Polska Sp. z o.o.**
(022) 33 77 000 / 33 77 070

**PT:** **VELUX Portugal, Lda**
21 880 00 60

**RO:** **VELUX România S.R.L.**
0268-402740

**RS:** **VELUX Srbija d.o.o.**
011 20 57 500

**RU:** **ЗАО ВЕЛЮКС**
(495) 640 87 20

**SE:** **VELUX Svenska AB**
042/20 83 80

**SI:** **VELUX Slovenija d.o.o.**
01 724 68 68

**SK:** **VELUX Slovensko, s.r.o.**
(02) 33 000 555

**TR:** **VELUX Çatı Pencereleri**
Ticaret Limited Şirketi
0 216 302 54 10

**UA:** **ТОВ "ВЕЛЮКС Україна"**
(044) 2916070

**US:** **VELUX America LLC**
1-800-88-VELUX

**www.velux.com**

INSTALLATION INSTRUCTIONS FOR ISD. ©2020 VELUX GROUP
®VELUX AND THE VELUX LOGO ARE REGISTERED TRADEMARKS USED UNDER LICENCE BY THE VELUX GROUP